Fabbrica - Factory
Via Nelson Mandela, 20 | 24048 Treviolo (BG) | Italy
Tel. +39 035 0448601 - Fax +39 035 0448585
info@ fibre-ottiche.com - www.fibre-ottiche.it

BOK 2

Faretto Rgb con 1LED da 3W illuminazione laterale 2 lati
Spotlight Rgb with 1LED 3W both side light emission

IP65

Cod. 607-02	Finitura . *Finishing*	Colore LED . *LED colour*	Focale . *Focal*
	AL CR GR GR	R G B FULL COLORS	00

Caratteristiche tecniche - *Product Features:*

Corpo ver. outdoor	acciaio inox AISI 316L e alluminio
Corpo ver. indoor	alluminio per finitura CR-GR
Vetro	policarbonato satinato
Diffusore	4W
Collegamento	in serie
Modulo controllo colore	tramite cassaforma (inclusa)
Versione con LED Rgb	cod. SQR/RGB o DMX/DALI-S1

Body for outdoor	*stainless steel AISI 316L and aluminum*
Body for indoor	*aluminum for finishing CR-GR*
Diffuser	*polycarbonate frosted*
Power	*4W*
Connection	*serial connection*
Installation	*by recessed connection box (included)*
Colour control	*code SQR/RGB or DMX/DALI-S1*

ODESSUS 2 - versione monocromatica . *monochromatic version*
BOK 2 - versione Rgb . *Rgb version*

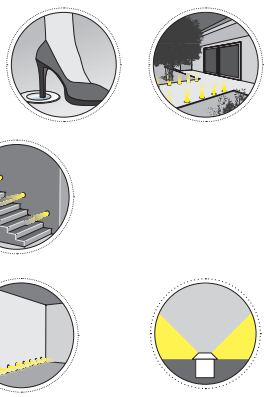

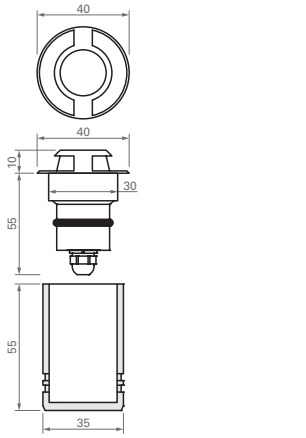

Fabbrica - Factory
Via Nelson Mandela, 20 | 24048 Treviolo (BG) | Italy
Tel. +39 035 0448601 - Fax +39 035 0448585
info@ fibre-ottiche.com - www.fibre-ottiche.it

COBB FIBRE OTTICHE

Fabbrica - Factory
Via Nelson Mandela, 20 | 24048 Treviolo (BG) | Italy
Tel. +39 035 0448601 - Fax +39 035 0448585
info@ fibre-ottiche.com - www.fibre-ottiche.it

LEGENDA • *LEGEND*

SIMBOLI APPLICAZIONI . *APPLICATION SYMBOLS*

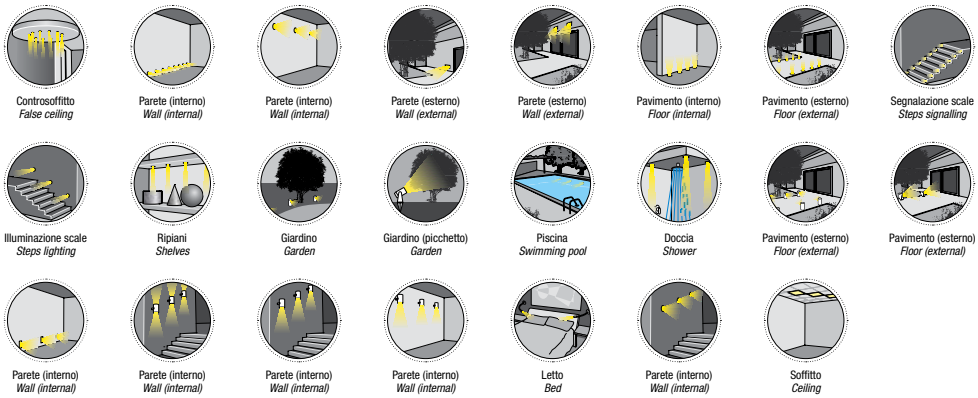

LEGENDA PER COMPLETAMENTO CODICE PRODOTTO . *KEY FOR CODE CREATION*

Codice base . *Base code*	Finitura . *Finishing*	Colore LED . *LED colour*	Focale . *Beam spread*

FINITURA . *FINISHING*

- AL Acciaio inox lucido *Polished stainless steel*
- AO Acciaio inox opaco *Matt stainless steel*
- AS Acciaio inox spazzolato *Brushed stainless steel*
- PC Policarbonato *Polycarbonate*
- KS Nichel satinato *Frosted nickel*
- CR Cromo *Chrome*
- OR Oro *Gold*
- NE Nero *Black*
- BI Bianco *White*
- GR Grigio *Grey*
- PL Plexiglass *Plexiglass*
- PS Acrilico pieno satinato *Full acrylic, satin finish*
- DB Delrin bianco *White delrin*
- DN Delrin nero *Black delrin*
- BR Bronzo *Bronze*
- TI Titanio *Titanium*
- PM PMMA *PMMA*
- VR Verde *Green*
- BL Blu *Blue*
- AT Antracite *Anthracite*
- VT Vetro temperato *Tempered glass*

COLORE LED . *LED COLOURS*

- 00 Bianco 3300K *White 3300K*
- 01 Bianco 4200K *White 4200K*
- 10 Bianco 5500K *White 5500K*
- 20 Blu *Blue*
- 30 Verde *Green*
- 40 Rosso *Red*
- 50 Arancione *Orange*
- 99 LED Rgb *Rgb LEDs*

FOCALE LENTE . *BEAM SPREAD*

- 00 Luce diffusa *Diffuse light*
- 01 10°
- 02 15°
- 03 30°
- 04 45°
- 05 60°
- 06 120°
- 07 25°
- 08 35°
- 09 40°
- 10 50°
- 88 Multifocale *Multifocal*

LEGENDA SIMBOLI . *SYMBOLS DESCRIPTION*

CE	Conforme alle direttive CE *Conformity with CE directive*	F	Apparecchio idoneo per il montaggio su superfici normalmente infiammabili *Equipment suitable to be fitted on normally inflammable surface*		Apparecchio dimmerabile *Dimmerable equipment*		Outdoor *Outdoor*
III	Classe 3 · Apparecchi alimentati con tensione di sicurezza inferiore ai 50V *Class 3 · Equipment powered with safety voltage lower than 50V*	IP--	Grado di protezione alla penetrazione di solidi e liquidi *Resistance of the fitting to the penetration of solid and liquids*		Dimensioni del foro da praticare per l'incasso *Hole dimensions*		Indoor *Indoor*

LEGENDA SIMBOLI . *SYMBOLS DESCRIPTION*

IP20	Protetto contro corpi solidi ø ≥ 12mm. · *Protected against solid bodies ø ≥ 12mm.*	**IP54**	Protetto contro la polvere e contro gli spruzzi d'acqua. · *Dust-proof and splash-proof.*
IP23	Protetto contro corpi solidi ø ≥ 12mm e contro la pioggia fino a 60° dall'asse verticale. *Protected against solid bodies ø ≥ 12mm and against rain up to 60° from vertical axis.*	**IP55**	Protetto contro la polvere e contro i getti d'acqua. · *Dust-proof and splash-proof.*
IP33	Protetto contro corpi solidi ø ≥ 2,5mm e contro la pioggia fino a 60° dall'asse verticale. *Protected against solid bodies ø ≥ 2,5mm and against rain up to 60° from vertical axis.*	**IP65**	Totalmente protetto contro la polvere e contro i getti d'acqua. · *Dust-tight and jet-proof.*
IP40	Protetto contro corpi solidi ø ≥ 1mm. · *Protected against solid bodies ø ≥ 1mm.*	**IP66**	Totalmente protetto contro la polvere e contro i getti d'acqua in pressione. *Dust-tight and powerfull jet-proof.*
IP43	Protetto contro corpi solidi ø ≥ 1mm e contro la pioggia fino a 60° dall'asse verticale. *Protected against solid bodies ø ≥ 1mm and against rain up to 60° from vertical axis.*	**IP67**	Totalmente protetto contro la polvere e stagno all'immersione. *Dust-tight and water tight (immersible).*
IP44	Protetto contro corpi solidi ø ≥ 1mm e spruzzi d'acqua. *Protected against solid bodies ø ≥ 1mm and splash-proof.*	**IP68**	Totalmente protetto contro la polvere e stagno alla sommersione. *Dust-tight and water tight (submersible).*

COBB FIBRE OTTICHE

Fabbrica - Factory
Via Nelson Mandela, 20 | 24048 Treviolo (BG) | Italy
Tel. +39 035 0448601 - Fax +39 035 0448585
info@ fibre-ottiche.com - www.fibre-ottiche.it